Шунт Lynx Shunt VE.Can

Шинопроводы постоянного тока со встроенным монитором батареи и держателем основного предохранителя

www.victronenergy.com

Модель Lynx Shunt VE.Can (M8)

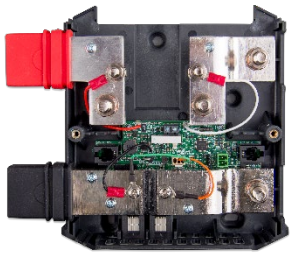

Lynx Shunt VE.Can (M8) без покрытия

Модель Lynx Shunt VE.Can (M10)

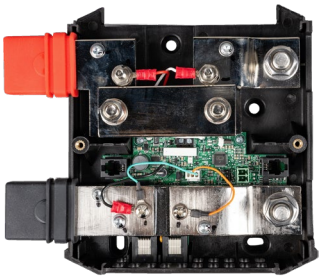

Lynx Shunt VE.Can (M10) с установленной глухой шиной с предохранителем

Концевая муфта VE.Can RJ45

Встроенный контроль зарядки батареи на шинопроводе

Шунт Lynx Shunt VE.Can является частью распределительной системы Lynx Distribution содержит положительный и отрицательный шинопровод, монитор батареи и держатель предохранителя для основного системного предохранителя. Он доступен в двух версиях: M8 и M10. Шунт может взаимодействовать с устройствами GX через VE.Can. Кроме того, он оснащен светодиодом питания для отображения состояния.

Модель M10 включает в себя дополнительную часть шины, которая может заменить предохранитель внутри шунта, обеспечивая гибкость при размещении основного предохранителя вне шунта в другом месте. Это особенно полезно в больших системах, где требуются предохранители более высокого номинала.
Шунт Lynx Shunt VE.Can поставляется с двумя концевыми муфтами RJ45 VE.Can, использующимися для подключения к устройству GX.

Шунт Lynx Shunt VE.Can M8 предназначен для работы с предохранителем CNN. Модель M10 подходит для предохранителей CNN, ANL или Mega. Предохранитель продается отдельно. Для получения дополнительной информации см. раздел Предохранители в руководстве к шунту Lynx VE.Can.

Система распределения Lynx Distribution

Система распределения Lynx Distribution представляет собой модульную систему шинопроводов, включающую в себя подключения постоянного тока, распределение, предохранители, мониторинг батареи и/или управление литиевой батареей. Для получения дополнительной информации также см.
страницу систем распределения постоянного тока.

Система распределения Lynx Distribution состоит из следующих частей:

- **Lynx Power In (M8, M10)** – положительный и отрицательный шинопровод с четырьмя соединениями для батарей или оборудования постоянного тока.
- **Lynx Class-T Power In (M10)** – положительный и отрицательный шинопровод, соединяющий и предохраняющий до двух цепочек литиевых батарей с помощью предохранителей класса T (доступны в вариантах 225 A, 250 A, 350 A и 400 A; приобретаются отдельно).
- **Lynx Distributor (M8, M10)** – положительный и отрицательный шинопровод с четырьмя плавкими соединениями для батарей или оборудования постоянного тока с мониторингом предохранителя.
- **Lynx Shunt VE.Can (M8, M10)** – положительный шинопровод с местом для основного системного предохранителя и отрицательный шинопровод с шунтом для осуществления мониторинга батареи. Оснащен связью VE.Can для осуществления мониторинга и настройки через устройство GX.
- **Lynx Smart BMS 500 и 1000 (M8 – модель на 1000 A только для M10)** – для использования вместе с литиевыми батареями Victron Energy Smart Lithium. Она включает в себя положительный шинопровод с контактором, приводимым в действие системой управления батареей (Battery Management System - BMS), и отрицательный шинопровод с шунтом для осуществления мониторинга батареи. Она также имеет Bluetooth-подключение для осуществления мониторинга и настройки с помощью приложения VictronConnect и интерфейс VE.Can для осуществления мониторинга через устройство GX или портал VRM.
- **Lynx Smart BMS 500 и 1000 NG (M10)*** – для использования вместе с литиевыми батареями Victron Energy Lithium NG. Она включает в себя положительный шинопровод с контактором, приводимым в действие системой управления батареей (Battery Management System – BMS), и отрицательный шинопровод с шунтом для осуществления мониторинга батареи. Она также имеет Bluetooth-подключение для осуществления мониторинга и настройки с помощью приложения VictronConnect и интерфейс VE.Can для осуществления мониторинга через устройство GX или портал VRM.

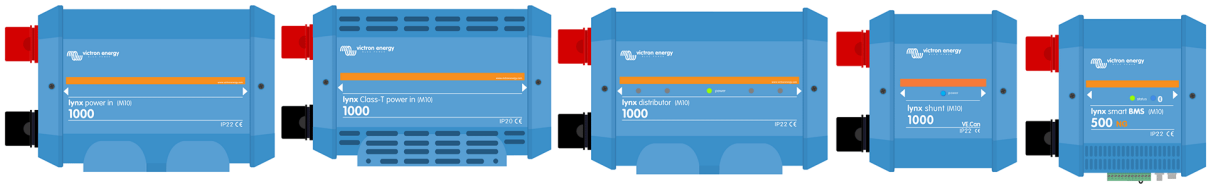

Модули Lynx: Lynx Power In, Lynx Class-T Power In, Lynx Distributor, Lynx Shunt VE.Can и Lynx Smart BMS

Victron Energy B.V. | De Paal 35 | 1351 JG Almere | Нидерланды
Электронная почта: sales@victronenergy.com
www.victronenergy.com

Шунт Lynx Shunt VE.Can	Модель M8	Модель M10
МОЩНОСТЬ		
Диапазон напряжения питания	9 – 70 В постоянного тока	
Поддерживаемые напряжения	12, 24 или 48 В	
Защита от обратной полярности	Нет	
Номинальный ток	1000 А постоянного тока непрерывно	
Энергопотребление	60 мА при 12 В 33 мА при 24 В 20 мА при 48 В	
Потенциальный свободный	3 А, 30 В постоянного тока, 250 В переменного тока	
ПОДКЛЮЧЕНИЯ		
Шинопровод	M8	M10
Предохранитель	M8	
Глухая шина с предохранителем	Нет	Да, входит в комплект
VE.Can	RJ45 (Две коцевые муфты RJ45 входят в комплект)	
Подключение источника питания к распределителю Lynx	RJ10 (кабели RJ10 поставляются с каждым распределителем Lynx)	
Датчик температуры	Винтовая клемма (датчик входит в комплект)	
Реле	Винтовая клемма	
ФИЗИЧЕСКИЕ ХАРАКТЕРИСТИКИ		
Материал корпуса	ABS	
Размеры корпуса (В x Ш x Г)	190 x 180 x 80 мм	
Вес устройства	1,4 кг	
Материал шинопровода	Луженая медь	
Размеры шинопровода (В x Ш)	8 x 30 мм	
ОКРУЖАЮЩИЕ УСЛОВИЯ		
Диапазон рабочей температуры	-40 °C ... +60 °C	
Диапазон температуры	-40 °C ... +60 °C	
Влажность	Макс. 95 % (без конденсации)	
Класс защиты	IP22	

Пример системы – шунт Lynx Shunt VE.Can, Lynx Power In, Lynx Distributor и свинцово-кислотные батареи.

Система содержит следующие компоненты:

- Lynx Power In с четырьмя параллельно подключенными свинцово-кислотными батареями на 12 В.
- Одинаковая длина кабеля для каждой батареи.
- Шунт Lynx VE.Can с основным системным предохранителем и монитором батареи.
- Распределитель Lynx с плавкими соединения для инвертора/зарядного устройства(устройств), нагрузок и зарядных устройств. Имейте в виду, что при необходимости большего количества соединений могут быть добавлены дополнительные модули.
- Cerbo GX (или любое другое устройство GX) для считывания данных с монитора батареи.

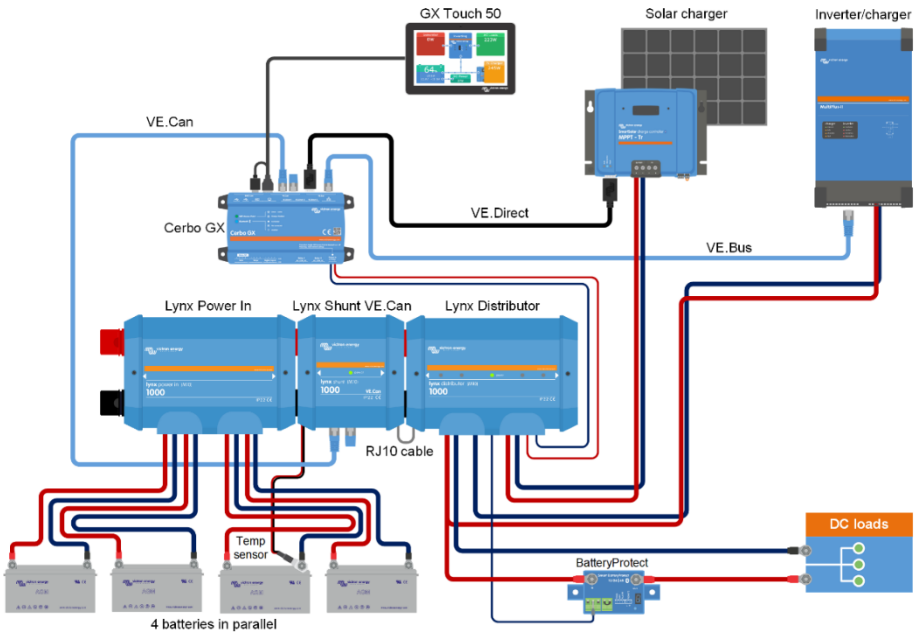

Система с шунтом Lynx Shunt VE.Can, свинцово-кислотными батареями, шунтом Lynx Shunt VE.Can и распределителем Lynx